Waygate Technologies
a Baker Hughes business

Оригинальный справочник с инструкциями

Оборудование для обработки рентгеновской пленки

Structurix

СУШИЛЬНЫЙ АППАРАТ

Модель 9450/200

www.waygate-tech.com

ВЫХОДНЫЕ ДАННЫЕ

BD_0015240 Ред. C

06/2020

Если у вас имеются вопросы, касающиеся выяснения проблем, связанных с применением, использованием, эксплуатацией и техническими характеристиками вашего аппарата для обработки рентгеновской пленки, обратитесь к местному уполномоченному дистрибьютору или в удаленный сервисный отдел компании Waygate Technologies, являющейся филиалом производителя:

Baker Hughes Digital Solutions GmbH

Robert-Bosch-Strasse 3

50354 Huerth

Федеративная Республика Германия

Удаленный сервисный отдел компании Waygate Technologies

Телефон в Германии: +49 2233 601 333

Телефон в США: +1 866 243 2638
(номера телефонов в других странах см. в главе 10)

Эл. почта: RemoteService@bakerhughes.com

Интернет: www.waygate-tech.com

Авторское право © 2020

компании Baker Hughes Digital Solutions GmbH

Все права защищены

СОДЕРЖАНИЕ

Выходные данные ..... **ii**

Содержание ..... **iii**

1 Техника безопасности **5**

1.1 Объяснение символов и используемых цветов 5

1.2 Символы на оборудовании и остаточные риски 6

1.3 Средства индивидуальной защиты 7

1.4 Ответственность оператора 7

1.5 Использование по назначению 8

1.6 Использование не по назначению 8

1.7 Экологические аспекты 8

2 Транспортировка и установка **9**

2.1 Транспортировка 9

2.1.1 Хранение 9

2.1.2 Проверка после транспортировки 9

2.1.3 Перемещение, подъем и распаковка 9

2.2 Установка 10

3 Компоненты и функции **11**

4 Введение в эксплуатацию **12**

4.1 Установка направляющего ролика 12

4.2 Заполнение водой 13

4.3 Подключение электропитания 14

5 Эксплуатация **15**

5.1 Перед каждым запуском 15

5.2 Фаза нагрева 15

5.3 Настройка рабочей скорости и температуры 15

5.4 Лоток для пленки 16

5.5 Доливка промывочной воды 16

5.6 Форматы пленки, которые можно обработать ... 16

6 Поиск и устранение неисправностей ... 17

6.1 Защита от перегрева ... 17

6.2 Список поиска и устранения неисправностей ... 17

7 Техническое обслуживание и чистка ... 18

7.1 Техническое обслуживание ... 19

7.2 Интервалы чистки и технического обслуживания ... 19

7.3 Проверочный список технического обслуживания ... 20

7.4 Чистка ... 21

7.4.1 Опорожнение лотка для промывочной воды ... 21

7.5 Чистка лотка для промывочной воды ... 21

7.6 Чистка вентиляционных отверстий и роликов секции сушки ... 22

7.6.1 Чистка корпуса ... 23

7.6.2 Защита от образования водорослей ... 23

8 Утилизация ... 23

8.1 Электрические и электронные компоненты ... 23

9 Технические характеристики ... 24

10 Номера телефонов удаленных сервисных отделов компании Waygate Technologies в разных странах ... 25

1 ТЕХНИКА БЕЗОПАСНОСТИ

В данной главе приведены инструкции по технике безопасности, которые необходимо соблюдать. В случае несоблюдения инструкций по эксплуатации и технике безопасности, приведенных в данном справочнике с инструкциями, могут возникнуть значительные риски.Обязательным условием безопасной эксплуатации является соблюдение всех приведенных инструкций по технике безопасности и эксплуатации. Кроме этого, необходимо соблюдать местные нормы и правила, касающиеся предотвращения несчастных случаев на производстве, правила техники безопасности и предписания по защите окружающей среды.
Перед началом любых работ необходимо внимательно прочитать справочник с инструкциями!Справочник с инструкциями является частью изделия и должен всегда быть доступным для персонала.

1.1 ОБЪЯСНЕНИЕ СИМВОЛОВ И ИСПОЛЬЗУЕМЫХ ЦВЕТОВ

Приведенные ниже объяснения предназначены, во-первых, для обеспечения личной безопасности и, во-вторых, для защиты оборудования от повреждений.Примечания по технике безопасности и предупреждения, касающиеся защиты от рисков для жизни и здоровья пользователей или сервисного персонала, или предотвращения повреждений имущества помечены в данном справочнике с инструкциями символами, показанными ниже.

Здесь размещается символ опасности, касающийся любого риска или любой опасности	**⚠ ОПАСНО**
	Сигнальное слово «ОПАСНО» используется для указания на неизбежную опасную ситуацию, которая, если ее не предотвратить, приведет к смерти или серьезной травме

Здесь размещается символ опасности, касающийся любого риска или любой опасности	**⚠ ПРЕДУПРЕЖДЕНИЕ**
	Сигнальное слово «ПРЕДУПРЕЖДЕНИЕ» используется для указания на возможную опасную ситуацию, которая, если ее не предотвратить, может привести к смерти или серьезной травме

Здесь размещается символ опасности, касающийся любого риска или любой опасности	**⚠ ПРЕДОСТЕРЕЖЕНИЕ**
	Сигнальное слово «ПРЕДОСТЕРЕЖЕНИЕ» используется для указания на возможную опасную ситуацию, которая, если ее не предотвратить, может привести к небольшой травме или травме средней тяжести

	**ВНИМАНИЕ**
	Сигнальное слово «ВНИМАНИЕ» используется для привлечения внимания к действиям, которые не связаны с травмами: • Советы по применению для эффективной и бесперебойной эксплуатации оборудования • Рекомендации по эксплуатации, которые не вредят безопасности и здоровью

1.2 Символы на оборудовании и остаточные риски

Приведенные ниже символы используются в этих инструкциях и на оборудовании, чтобы привлечь внимание к специфическим остаточным рискам.



⚠ ОПАСНО

Риск смертельной травмы или смерти вследствие поражения электрическим током!

Контакт с деталями, находящимися под напряжением, представляет собой непосредственный риск смертельной травмы.

- Не открывайте крышки, помеченные этим символом, до момента отключения оборудования и отсоединения его от электроснабжения.
- Любые работы с электрическими компонентами, особенно открывание электрического шкафа, могут выполнять только квалифицированные и обученные электрики, имеющие знания соответствующих стандартов и положений для распознавания возможных рисков.
- Используйте кабели питания только из комплекта поставки или кабели с такими же характеристиками.
- Эксплуатация оборудования разрешается только после подключения защитного заземления.
- Подключение следует осуществлять исключительно к розеткам с устройствами защитного отключения (УЗО) или выключателями короткого замыкания на землю (ВКЗЗ), соответствующим местным нормам и правилам.



⚠ ПРЕДУПРЕЖДЕНИЕ

Риск ожогов горячими поверхностями!

- Не открывайте крышки, помеченные этим символом, и не касайтесь их.
- Перед открыванием этих крышек, дайте им остыть.



⚠ ПРЕДОСТЕРЕЖЕНИЕ

Риск небольших травм из за встречного вращения роликов и шестеренок!

В аппарате имеются ролики и шестеренки со встречным вращением, которые могут нанести небольшие травмы.

- Не открывайте крышки и не касайтесь зон, где расположены ролики и шестеренки, до момента отключения оборудования и отсоединения его от электроснабжения.
- Не работайте с оборудованием со снятыми крышками.



ПРОЧИТАЙТЕ СПРАВОЧНИК С ИНСТРУКЦИЯМИ

Перед началом любых работ или эксплуатацией оборудования прочитайте инструкции по эксплуатации.

1.3 Средства индивидуальной защиты

Во время выполнения разных рабочих задач персонал должен носить необходимые средства индивидуальной защиты, описанные в отдельных главах данного справочника с инструкциями.



Защитные очки

Защитные очки используются для защиты глаз от отлетающих частиц и от разбрызгиваемых жидкостей.



Защитные перчатки

Защитные перчатки используются для защиты рук от потертостей, ссадин, уколов или глубоких ран, а также от прямого контакта с горячими поверхностями и химикатами.



Защитная обувь

Защитная обувь защищает ноги от синяков, падающих предметов и подскальзывания на скользком полу.

1.4 Ответственность оператора

Оператор отвечает за использование оборудования в рамках использования по назначению и согласно инструкциям, приведенным в данном справочнике с инструкциями. Оператор несет особенную ответственность за следующие моменты:

- Постоянное поддержание оборудования в надлежащем техническом состоянии. В случае наличия каких-либо дефектов прекратите эксплуатацию оборудования и обратитесь в службу поддержки клиентов.
- Соблюдение всех инструкций, приведенных в данном справочнике с инструкциями.
- Техническое и сервисное обслуживание оборудования согласно установленным интервалам технического обслуживания (см. также главу 7).
- Соблюдение всех местных законов и норм, касающихся безопасности рабочего места, подготовки лаборатории, размещения оборудования и химикатов.

1.5 Использование по назначению

Сушильный аппарат предназначен для сушки уже проявленных, зафиксированных и промытых рентгеновских пленок.
Безопасное использование оборудования может быть обеспечено только тогда, когда оно используется по назначению, указанному в этих инструкциях по эксплуатации.

- Оборудование предназначено для использования в промышленной и лабораторной среде исключительно внутри помещения.Оно не подходит для других сред, особенно для мест с повышенной влажностью и мест, где оно подвергается непосредственному воздействию дождя, воды или других жидкостей.
- Оборудование должно использоваться исключительно при заданных рабочих условиях (см. главу 9).
- Оборудование для обработки рентгеновской пленки должно использоваться исключительно персоналом, который прочитал и понял данную инструкцию по эксплуатации.
- Оборудование должно устанавливаться в месте, где оно постоянно находится под наблюдением.
- Все инструкции, приведенные в данной инструкции по эксплуатации, особенно инструкции по установке, введению в эксплуатацию, эксплуатации, техническому обслуживанию, а также поиску и устранению неисправностей, должны неукоснительно соблюдаться.

1.6 Использование не по назначению

Любое другое использование или использование не в рамках использования по назначению считается использованием не по назначению и может привести к опасным ситуациям.Использованием не по назначению, в особенности, считаются следующие действия, которые запрещаются:

- Использование в местах с повышенной влажностью, за пределами помещений.
- Использование внутри помещений с рентгеновским аппаратом. Оборудование не защищено от рентгеновских лучей.
- Любое несанкционированное изменение оборудования считается использованием не по назначению со стороны конечного пользователя.Производитель не несет ответственности за какие-либо проблемы, вызванные работой персонала с недостаточной квалификацией или обучением или несанкционированными изменениями устройств.
- Поиск и устранение неисправностей способом, не описанным в данном справочнике с инструкциями, и любые ремонты электрических или механических компонентов считаются использованием не по назначению со стороны конечного пользователя. Персонал, выполняющий поиск и устранение неисправностей, а также ремонты, должен быть обучен и сертифицирован производителем.

1.7 Экологические аспекты

Электрические и электронные компоненты

Электрические и электронные компоненты могут содержать токсичные материалы. Эти компоненты должны собираться отдельно и направляться в местный пункт сбора отходов или утилизироваться специализированной компанией.

2 ТРАНСПОРТИРОВКА И УСТАНОВКА

2.1 ТРАНСПОРТИРОВКА

2.1.1 Хранение

- Оборудование должно храниться в оригинальной упаковке.
- Температура во время транспортировки и хранения не должна выходить за рамки диапазона -25 °C и +55 °C.
- На полу складского помещения не должно быть воды. Относительная влажность воздуха в складском помещении не должна превышать 70 %.

2.1.2 Проверка после транспортировки

Сразу же после получения поставки проверьте ее комплектность на основании упаковочного листа.
Если вследствие транспортировки имеются видимые повреждения упаковки, действуйте следующим образом:

- Не принимайте поставку или принимайте ее только условно.
- Отметьте обширность повреждения в транспортировочной документации или в накладной транспортной компании.
- Подайте рекламацию в транспортную компанию или в соответствии с международными коммерческими условиями.

2.1.3 Перемещение, подъем и распаковка



Надевайте защитную обувь!

Во время транспортировки, перемещения и распаковки оборудования надевайте защитную обувь.

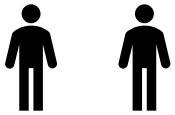

Необходимы два человека!

- Для транспортировки, перемещения и распаковки оборудования необходимо не менее двух человек.
- С каждой стороны оборудования должен находиться один человек.
- Оба человека должны взяться за раму оборудования и поднимать его одновременно, поддерживая равновесие.

2.2 Установка

Если к оборудованию не прилагается специальная, отдельная документация по самостоятельной установке, оно должно устанавливаться только персоналом, уполномоченным производителем.

	ВНИМАНИЕ
	Во избежание повреждений оборудования и неправильных настроек производитель рекомендует установку уполномоченным персоналом. Производитель не несет ответственности за какие-либо проблемы, вызванные работой персонала с недостаточной квалификацией или обучением или несанкционированными изменениями устройств.

Все технические характеристики оборудования, а также сведения о соединениях см. в главе 9 .

Требования к помещению, в котором будет устанавливаться оборудование:

- Обеспечьте в помещении достаточную циркуляцию воздуха. Объем заменяемого воздуха в час должен в 10 раз превышать объем помещения.
- Оборудование предназначено для использования исключительно в промышленной и лабораторной среде. Оно не подходит для других сред, особенно для мест с повышенной влажностью и мест, где оно подвергается непосредственному воздействию дождя, воды или других жидкостей.
- Оборудование должно устанавливаться в месте, где оно постоянно находится под постоянным наблюдением.

Требования к настройке и присоединению оборудования:

- Оборудование должно устанавливаться таким образом, чтобы к главном выключателю, соединительному кабелю и розетке был свободный доступ.
- Значения напряжения оборудования должно соответствовать местным параметрам электроснабжения.После поставки оборудование настраивается на напряжение электроснабжения
  230 - 240 В и 50/60 Гц.
- Если используется другой кабель питания, он должен иметь те же характеристики, что и кабель, поставляемый с оборудованием.
- Настройка оборудования должна производиться после его точного выравнивания.

3 Компоненты и функции

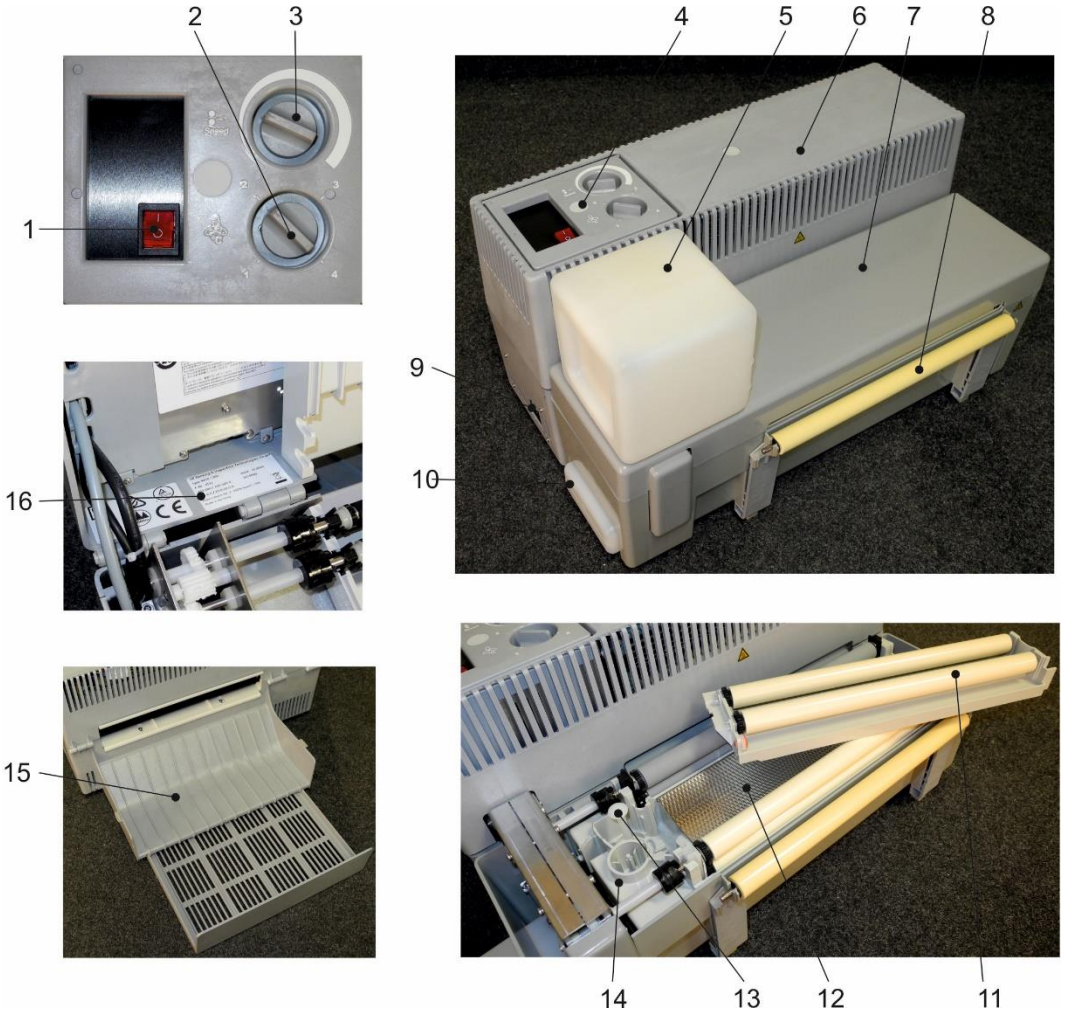

Рисунок 1

1 Выключатель питания
2 Регулятор температуры
3 Регулятор скорости
4 Панель управления
5 Емкость для воды с клапаном
6 Крышка секции сушки
7 Крышка секции для промывочной воды
8 Направляющий ролик
9 Гнездо кабеля питания
10 Бак для использованной воды
11 Блок верхних роликов
12 Направляющая пластина
13 Сливной клапан
14 Лоток для промывочной воды
15 Лоток для пленки
16 Паспортная табличка

4 ВВЕДЕНИЕ В ЭКСПЛУАТАЦИЮ

4.1 УСТАНОВКА НАПРАВЛЯЮЩЕГО РОЛИКА

- Вставьте 2 кронштейна в соответствующие держатели ().

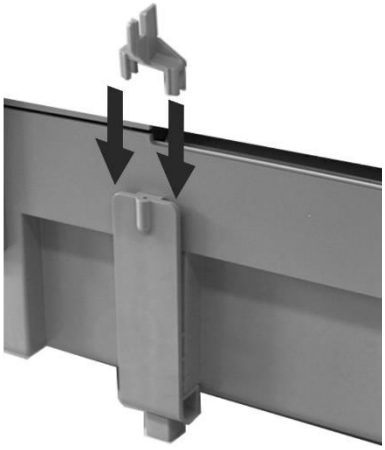

Рисунок 2

- Вставьте направляющий ролик в кронштейны ()



Рисунок 3

4.2 Заполнение водой

- Убедитесь, что бак для использованной воды вставлен полностью (), а сливной клапан закрыт (надавлен вниз) ().

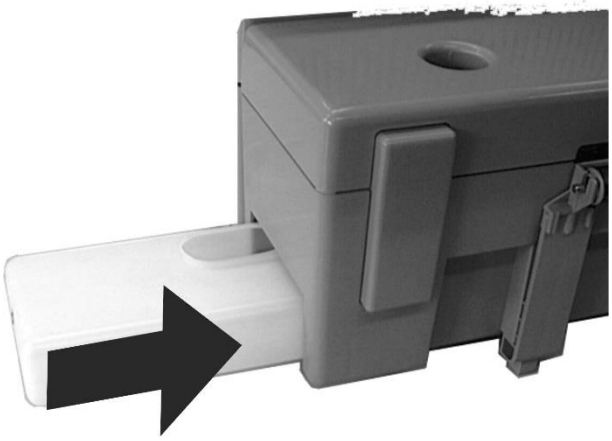

Рисунок 4

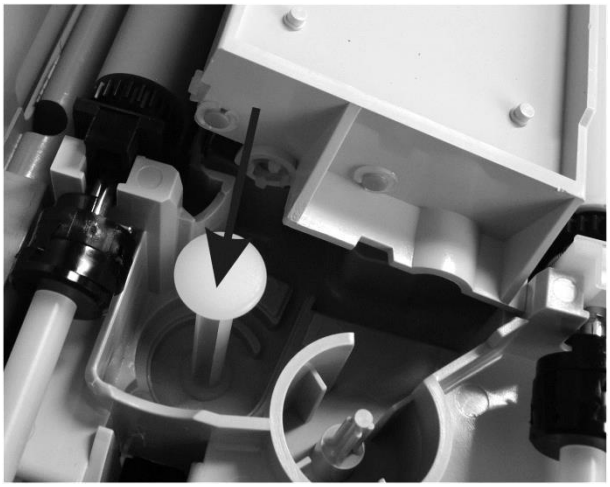

Рисунок 5

- Открутите клапан емкости для воды, залейте воду, закрутите клапан и установите емкость в отверстие в передней крышке ().

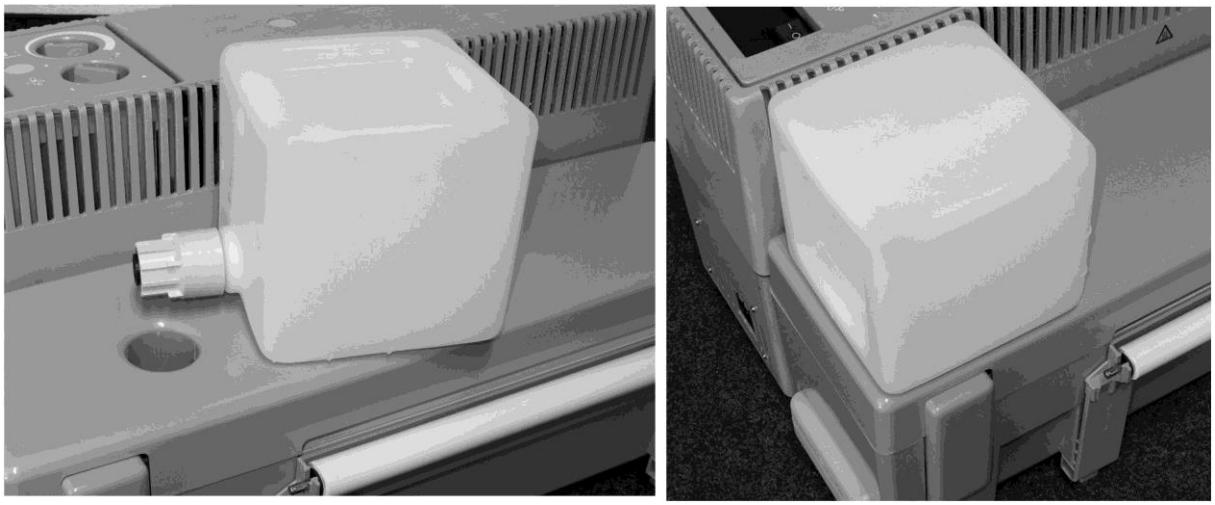

Рисунок 6

- Промывочная емкость заполняется водой автоматически.

4.3 Подключение электропитания

- Убедитесь, что параметры электроснабжения соответствуют параметрам электропитания устройства.
- В противном случае обратитесь к местному уполномоченному дистрибьютору или в удаленный сервисный отдел компании Waygate Technologies.
- Вставьте вилку кабеля питания в настенную розетку.

	ВНИМАНИЕ
	В устройстве имеется коммутатор для проверки, не открыта ли крышка секции сушки. Когда крышка открыта, оборудование автоматически выключается.

5 Эксплуатация

5.1 Перед каждым запуском

- Проверьте клапан для слива воды. Он должен быть надавлен вниз.
- Проверьте уровень воды в емкости для воды.
- Проверьте, правильно ли закрыты крышки.
- Включите оборудование, переместив выключатель питания в положение I (ВКЛ.).

5.2 Фаза нагрева

- После включения устройства дайте ему прогреться 2 - 3 минуты перед тем, как загружать листы рентгеновской пленки.

5.3 Настройка рабочей скорости и температуры

- Время обработки и температуру сушки необходимо настроить в соответствии с окружающими условиями и обрабатываемым материалом. Если устройство установлено в неотапливаемом помещении, пленка не будет высыхать полностью, если выбранная температура слишком низкая или если скорость слишком высокая.
- Для настройки температуры сушки (4 значения) используется регулятор температуры ().
- Скорость обработки регулируется постоянно с помощью регулятора скорости ().
- Пленка всегда должна подаваться прямо. Между двумя пленками необходимо оставлять расстояние минимум 3 см.
- Настройка скорости обработки и температуры сушки выполняется путем проб и ошибок в соответствии с окружающими условиями.

	ВНИМАНИЕ
	Перед началом сушки пленка должна быть полностью зафиксирована в ванне с фиксатором и промыта в течение прибл. 20 минут под проточной водой.

5.4 Лоток для пленки

Лоток для пленки можно подстроить под разные форматы. Для этого используется решетчатый выдвижной лоток.В случае необходимости его можно выдвинуть и откинуть вниз жестким нажатием ().
Выдвиньте лоток так, чтобы он мог принять пленку самого большого формата.

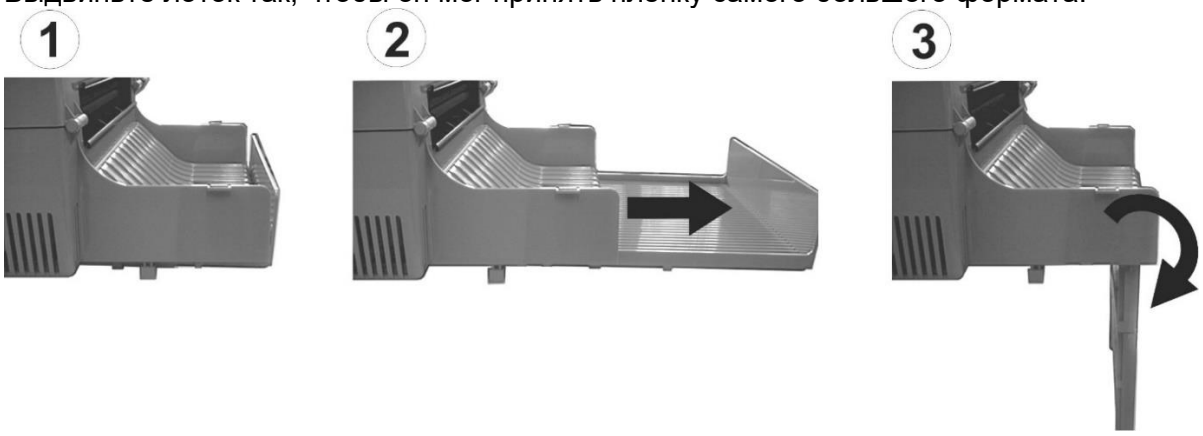

Рисунок

5.5 Доливка промывочной воды

Когда промывочная вода в емкости заканчивается, перед заливкой в емкость новой воды всегда полностью опустошайте бак для использованной воды ().

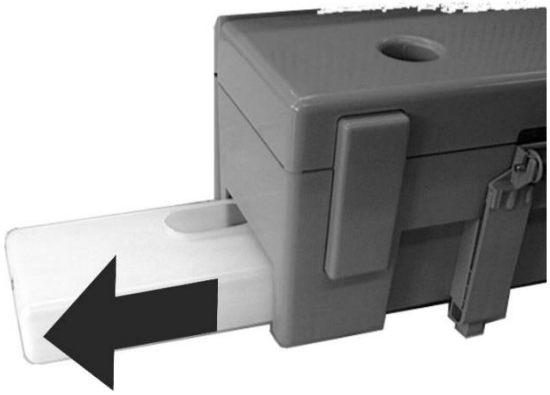

Рисунок

5.6 Форматы пленки, которые можно обработать

Оборудование может обрабатывать промышленные рентгеновские пленки всех имеющихся на рынке марок, которые подходят для машинной обработки. Можно работать как с листовой, так и с рулонной пленкой.

Самый маленький формат	6 x 12 см	2.4” x 4.7”
Минимальная длина	12 см	4.7”
Максимальная ширина	43,2 см	17”
Мин. диаметр рулона пленки	30 см	11.8”

	ВНИМАНИЕ
	Обработанную пленку необходимо регулярно удалять из приемного лотка во избежание зажатия пленки и ее последующего повреждения.

6 Поиск и устранение неисправностей

Любое несанкционированное изменение оборудования считается использованием не по назначению со стороны конечного пользователя. Производитель не несет ответственности за какие-либо проблемы, вызванные работой персонала с недостаточной квалификацией или обучением или несанкционированными изменениями устройств.
Поиск и устранение неисправностей способом, не описанным в данном справочнике с инструкциями, и любые ремонты электрических или механических компонентов считаются использованием не по назначению со стороны конечного пользователя.
Персонал, выполняющий поиск и устранение неисправностей, а также ремонты, должен быть обучен и сертифицирован производителем.

6.1 Защита от перегрева

Нагревательные элементы оснащены выключателями для защиты от перегрева с автоматическим сбросом.
Когда выключатель отключит нагревательный элемент, выключите сушильный аппарат и дайте ему немного остыть.
Выключатели для защиты от перегрева сбросятся автоматически и устройство можно использовать снова.

	ВНИМАНИЕ
	Если оборудование перестает работать полностью, обратитесь к местному уполномоченному дистрибьютору или в удаленный сервисный отдел компании Waygate Technologies.

6.2 Список поиска и устранения неисправностей

Проблема	**Вопрос**	**Что делать**
Пленка не подается	Верхняя крышка закрыта?	Закройте крышку секции сушки.
	Кабель питания подключен?	Вставьте вилку/штекер кабеля питания в розетку и гнездо устройства.
	Выключатель питания подсвечен?	Нажмите выключатель питания.
	Ролики вставлены в кронштейны?	Вставьте ролики в кронштейны.
	Привод вращается?	Обратитесь к местному уполномоченному дистрибьютору или в удаленный сервисный отдел компании Waygate Technologies.
Пленка не высыхает	Выбран правильный режим работы сушильного аппарата?	Выберите более высокие параметры работы сушильного аппарата.
	Пленка подается слишком быстро?	Уменьшите скорость подачи.
	Активирована защита от перегрева?	Дайте сушильному аппарату остыть.
Пленка грязная/имеет дефекты на поверхности	Есть ли вода в емкости для воды/баке для использованной воды?	Заполните емкость для воды. Закройте клапан для слива воды.
	Вода в баке для использованной воды грязная?	Почистите бак и залейте новую воду.
	В баке для использованной воды имеются водоросли?	Почистите бак и залейте новую воду.
	Ролики грязные?	Почистите ролики.

7 ТЕХНИЧЕСКОЕ ОБСЛУЖИВАНИЕ И ЧИСТКА

Любое несанкционированное изменение оборудования считается использованием не по назначению со стороны конечного пользователя. Производитель не несет ответственности за какие-либо проблемы, вызванные работой персонала с недостаточной квалификацией или обучением или несанкционированными изменениями устройств.
Поиск и устранение неисправностей способом, не описанным в данном справочнике с инструкциями, и любые ремонты электрических или механических компонентов считаются использованием не по назначению со стороны конечного пользователя. Персонал, выполняющий поиск и устранение неисправностей, а также ремонты, должен быть обучен и сертифицирован производителем.



⚠ ОПАСНО

Риск смертельной травмы или смерти вследствие поражения электрическим током!

Контакт с деталями, находящимися под напряжением, представляет собой непосредственный риск смертельной травмы.

- Не открывайте крышки, помеченные этим символом, до момента отключения оборудования и отсоединения его от электроснабжения.
- Любые работы с электрическими компонентами, особенно открывание электрического шкафа, могут выполнять только квалифицированные и обученные электрики, имеющие знания соответствующих стандартов и положений для распознавания возможных рисков.
- Используйте кабели питания только из комплекта поставки или кабели с такими же характеристиками.
- Эксплуатация оборудования разрешается только после подключения защитного заземления.
- Подключение следует осуществлять исключительно к розеткам с устройствами защитного отключения (УЗО) или выключателями короткого замыкания на землю (ВКЗЗ), соответствующим местным нормам и правилам.



⚠ ПРЕДУПРЕЖДЕНИЕ

Риск ожогов горячими поверхностями!

- Не открывайте крышки, помеченные этим символом, и не касайтесь их.
- Перед открыванием этих крышек, дайте им остыть.



⚠ ПРЕДОСТЕРЕЖЕНИЕ

Риск небольших травм от роликов и шестеренок со встречным вращением!

В аппарате имеются ролики и шестеренки со встречным вращением, которые могут нанести небольшие травмы.

- Не открывайте крышки и не касайтесь зон, где расположены ролики и шестеренки, до момента отключения оборудования и отсоединения его от электроснабжения.
- Не работайте с оборудованием со снятыми крышками.

7.1 Техническое обслуживание

Благодаря регулярному техническому обслуживанию и чистке вы избежите проблем при обработке пленки.

Количество пленки

Пользователи, у которых дневной расход пленки низкий (< 5 м^2) должны чистить оборудование более часто.

5 м^2 = 33 пленки формата 35 x 43 см.

= 100 пленок формата 10 x 48 см.

7.2 Интервалы чистки и технического обслуживания

Оборудование для обработки рентгеновской пленки, такое как данное оборудование, как и все пользовательские системы, подвергается различным видам загрязнений. Пленку отличного качества можно получить только с помощью оборудования для обработки рентгеновской пленки, которое чистится с регулярными интервалами. Ниже приведены интервалы технического обслуживания и детальные инструкции по чистке.

Период	Техническое обслуживание/чистка
Ежедневно	Перед началом работы:
	Опустошите бак для использованной воды.
	Залейте свежую воду в емкость для воды.
	После включения сушильного аппарата дайте ему прогреться несколько минут.
	После окончания работы:
	Выключите устройство.
	Откройте запорный клапан бака для использованной воды и слейте из него воду.
Еженедельно	Почистите бак для использованной воды, а также направляющую пластину и ролики.
	Почистите вентиляционные отверстия влажной губкой или безворсовой тканью.

7.3 ПРОВЕРОЧНЫЙ СПИСОК ТЕХНИЧЕСКОГО ОБСЛУЖИВАНИЯ

Чистка		
Емкости и полки	Опорожните емкости и сполосните их водой. Также сполосните полки. При необходимости почистите емкости и полки чистящими химикатами. Почистите ролики и направляющую пластину.	☐
Фильтры	Замените или почистите воздушные фильтры, водяные фильтры, доливочные фильтры.	☐
Другое	Почистите наружные поверхности устройства для обработки рентгеновской пленки, бак пополнителя или смеситель.	☐
Проверка		
Подающие блоки		
Обследование зоны для пленки	Ролики должны вращаться свободно. Проверьте дисплей. Проверьте плотность соединений и наличие обрывов кабеля.	☐
Полка/переходник/сушильный аппарат	Проверьте затяжку и износ подшипников, шестеренок, роликов и направляющей пластины.	☐
Приводные валы (горизонтальный/вертикальный)	Проверьте зазор между винтами, шестеренками, подшипниками и соединительными элементами и, при необходимости, смажьте их.	☐
Подающий стол	Проверьте наличие повреждений и положение.	☐
Панели	Проверьте наличие повреждений.	☐
Емкости и система шлангов		
Емкость/шланги/соединения	Проверьте герметичность, наличие утечек и закупорок.	☐
Циркуляционные и доливочные насосы	Проверьте шум, наличие закупорок и утечек.	☐
Электрика		
Общие проверки	Визуально проверьте клавиатуру, блок дисплея, кабели и пробки на наличие повреждений.Не используйте их при наличии повреждений.	☐
Функционирование		
Проверьте функционирование устройства (при необходимости с помощью сервисной программы)	Доливочные насосы, циркуляционные насосы	☐
	Главный двигатель, приводные валы (горизонтальный/вертикальный)	☐
	Воздуходувка, вентиляторы	☐
	Нагрев ванны, датчик уровня, датчик температуры	☐
	Функционирование сушильного аппарата с разными параметрами	☐
	Обследование зоны для пленки,электромагнитные клапаны, сигнал подтверждения	☐
	Смеситель, аксессуары	☐

Регулировки			
Температура в ванне с проявителем:	°C	Температура в ванне с фиксатором:	°C
Насос для доливки проявителя:	мл/мин	Насос для доливки фиксатора:	мл/мин
Окончательная промывка:	л/мин	Промежуточная промывка:	л/мин
Проверка по завершению технического обслуживания			
Проверка с пленками большого и небольшого размера			☐

7.4 Чистка

Оборудование не требует чрезмерного технического обслуживания и специально разработано для простой и быстрой чистки.

- Для упрощения чистки необходимо, чтобы ванна для чистки с распылителем находилась
  поблизости от оборудования (рекомендованные размеры: 100 x 60 x 15 см).

7.4.1 Опорожнение лотка для промывочной воды

Чтобы опорожнить бак для использованной воды, потяните за рычаг сливного клапана ().

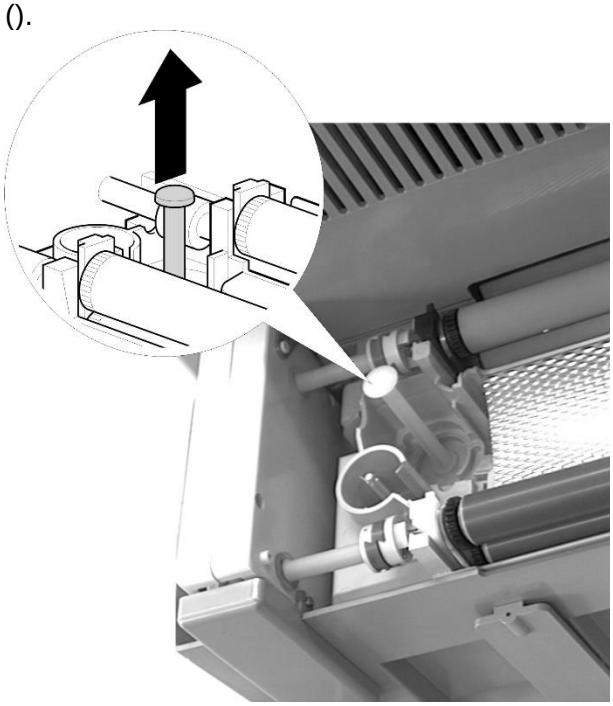

Рисунок

7.5 Чистка лотка для промывочной воды

- Снимите емкость для воды.
- Снимите крышку секции для промывочной воды
- Сдвиньте лоток для промывочной воды вправо из кронштейна (1) и поднимите его вверх (2) ().



Рисунок

- Почистите все детали (ролики, направляющую пластину и сам лоток) губкой или безворсовой тканью.
- Сполосните все детали водой.
- Снова соберите лоток для воды и вставьте его обратно в сушильный аппарат ().
- Убедитесь, что ролики правильно вставлены в кронштейны и правильно прилегают к шестеренкам ().

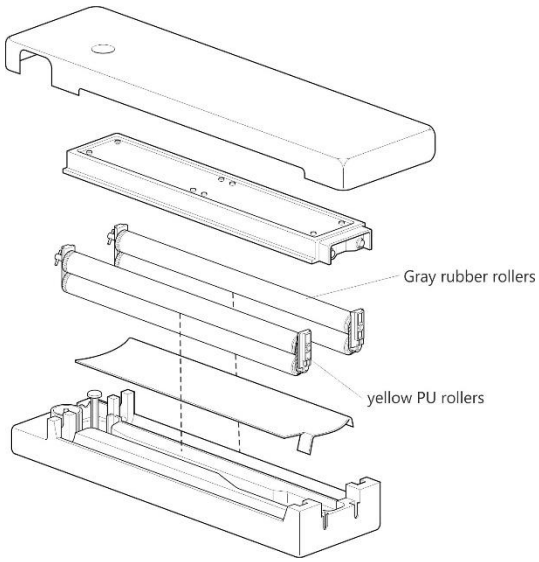

Рисунок

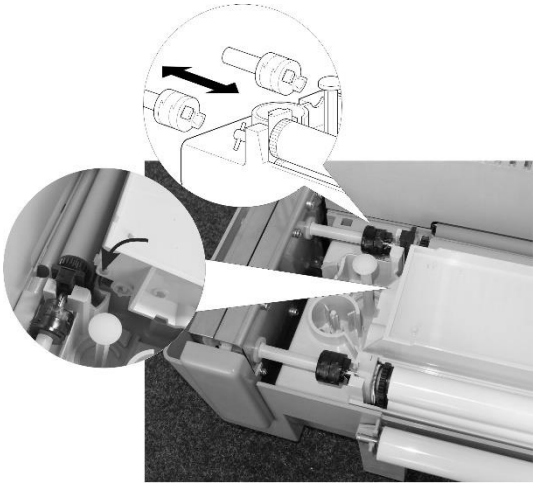

Рисунок

7.6 Чистка вентиляционных отверстий и роликов секции сушки



⚠ ПРЕДУПРЕЖДЕНИЕ

Риск ожогов горячими поверхностями!

- Не открывайте крышки, помеченные этим символом, и не касайтесь их.
- Перед открыванием этих крышек, дайте им остыть.

- Выключите сушильный аппарат.
- Отключите вилку/штекер кабеля питания.
- Если сушильный аппарат использовался, дайте ему остыть.
- Откройте крышку секции сушки.
- Снимите ролики из кронштейнов, сдвинув их вправо и повернув вверх ().

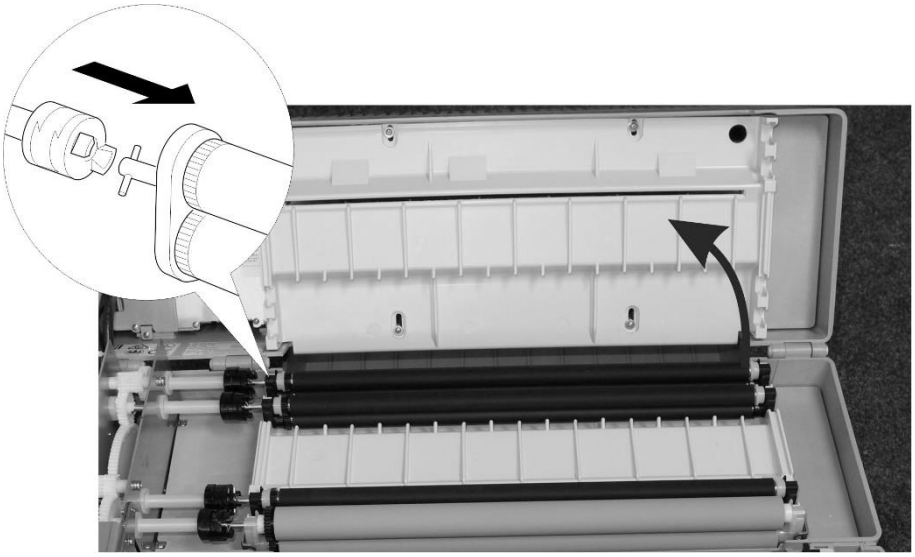

Рисунок

- Почистите все детали (ролики и вентиляционные отверстия) влажной губкой или безворсовой тканью.
- При демонтаже пар роликов будьте аккуратны, чтобы не разобрать их.
- Установите на место все ролики.
- Закройте крышку секции сушки.

7.6.1 Чистка корпуса

- Почистите корпус влажной губкой или безворсовой тканью.

7.6.2 Защита от образования водорослей

- Чтобы защитить устройство от образования водорослей в баке для использованной воды, его необходимо опорожнять после каждого использования.

8 Утилизация

8.1 Электрические и электронные компоненты

Электрические и электронные компоненты могут содержать токсичные материалы. Эти компоненты должны собираться отдельно и направляться в местный пункт сбора отходов или утилизироваться специализированной компанией.

9 ТЕХНИЧЕСКИЕ ХАРАКТЕРИСТИКИ

Оборудование	**Тип**	
СУШИЛЬНЫЙ АППАРАТ Оборудование для обработки рентгеновской пленки	9450/200	
Общие характеристики и условия окружающей среды		
Размеры	Длина (макс.)	83 см
	Ширина	63 см
	Высота (макс.)	35 см 39 см с емкостью для воды
	Занимаемая площадь	0,52 м² (83 x 63 см)
Вес	Пустой	24 кг
	С полными емкостями	27,5 кг
Условия окружающей среды	Использование	Только внутри помещения
	Высота	до 2000 м над уровнем моря
	Температура окружающего воздуха	от 5 °C до 40 °C
	Макс. относительная влажность	от 80 % для температуры до 31 °C с линейным понижением до 50 % при температуре 40 °C
	Степень загрязнения	2
Электрическое соединение	Внутренняя защита предохранителями	16 A
Энергоснабжение	Номинальное напряжение ±10 %	100 – 120 В / 200 – 240 В
	Номинальный ток	10 – 12 A / 5,0 – 6,0 A
	Частота	50/60 Гц
	Мощность	≤ 1600 Вт (макс)
	Категория перенапряжения	II
Разное	Объем лотка для воды	1 л
	Настройка скорости	постоянная 8,5 – 90 см/мин
	Нагрев	4-ступенчатый
	Промывка	2,5 л из емкости для воды

Таблица 9-1 Технические характеристики – общие

10 НОМЕРА ТЕЛЕФОНОВ УДАЛЕННЫХ СЕРВИСНЫХ ОТДЕЛОВ КОМПАНИИ WAYGATE TECHNOLOGIES В РАЗНЫХ СТРАНАХ

Эл. почта удаленного сервисного отдела для всего мира:

RemoteService@bakerhughes.com

СТРАНА	№ ТЕЛЕФОНА
Австрия	+43 125 34978240
Австралия	+61 2 80318144
Бразилия	+55 11 3958 0098
Китай	+86 400 818 1099
Франция	+33 2 72 249901
Германия	+49 2233 601 333
Индия	+91 000 800 919 0261
Ирландия	+353 1 6530825
Италия	+39 06 98350677
Япония	+813 5767 9779
Малайзия	+60 3 62074379
Мексика	+52 33 46241875
Нидерланды	+31 10 7988798
Новая Зеландия	+64 99123668
Норвегия	+47 21 033720
Саудовская Аравия	+966 3849 9655
Сингапур	+65 66221623
Южная Корея	+82 2 3483 7402
Испания	+34 917918445
Тайвань	+886 2 26568437
ОАЭ	+971 2 699 7119
Великобритания	+44 845601 5771
США	+1 866 243 2638